ФД.64В.721001

Ra 3,2 (√)

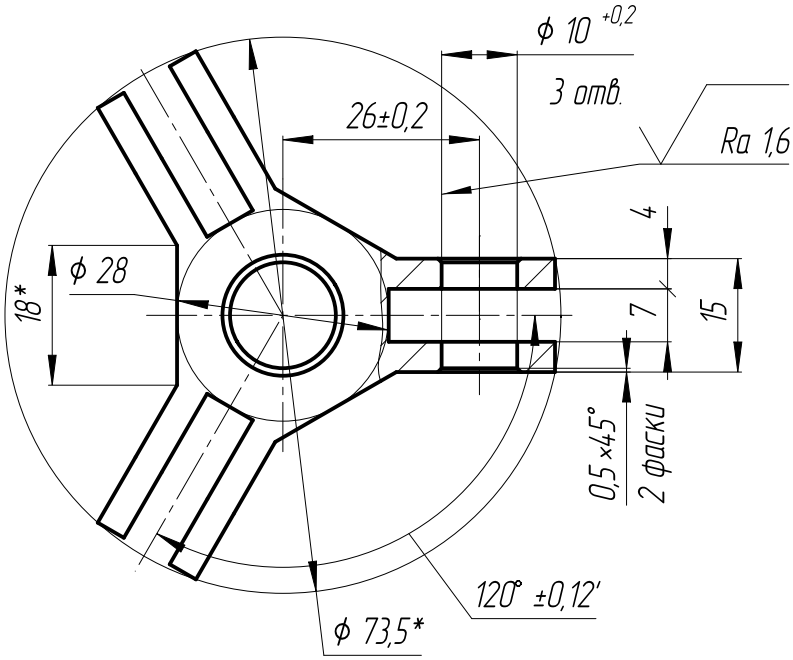

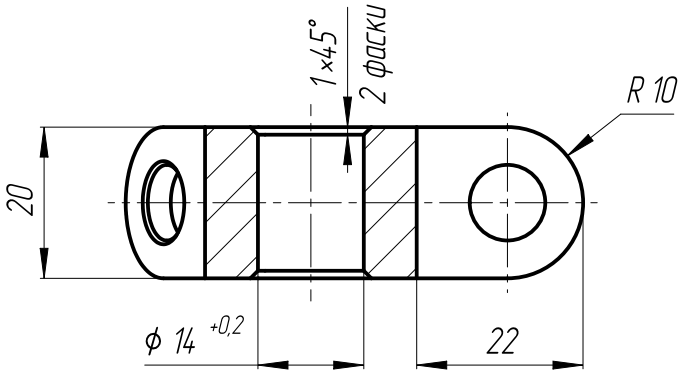

1. * Размер для справок.
2. Общие допуски по ГОСТ 30893.1–2002: H14, h14, ± IT14/2.

Изм.	Лист	№ докум.	Подп.	Дата
Разраб.		Судаков		21.08.2014
Пров.		Абросов		21.08.2014
Т.контр.				
Рук.		Капитонов		21.08.2014
Н.контр.		Саленок		21.08.2014
Утв.				

ФД.64В.721.001

Крестовина

Лит.	Масса	Масштаб
И	0,14	1:1

Лист | Листов 1

Сталь 20Х13 ГОСТ 5632-72

ФЦЯРБ

Перв. примен. | Справ. № | Подп. и дата | Инв. № дубл. | Взам. инв. № | Подп. и дата | Инв. № подл. 01946

Копировал | Формат А4